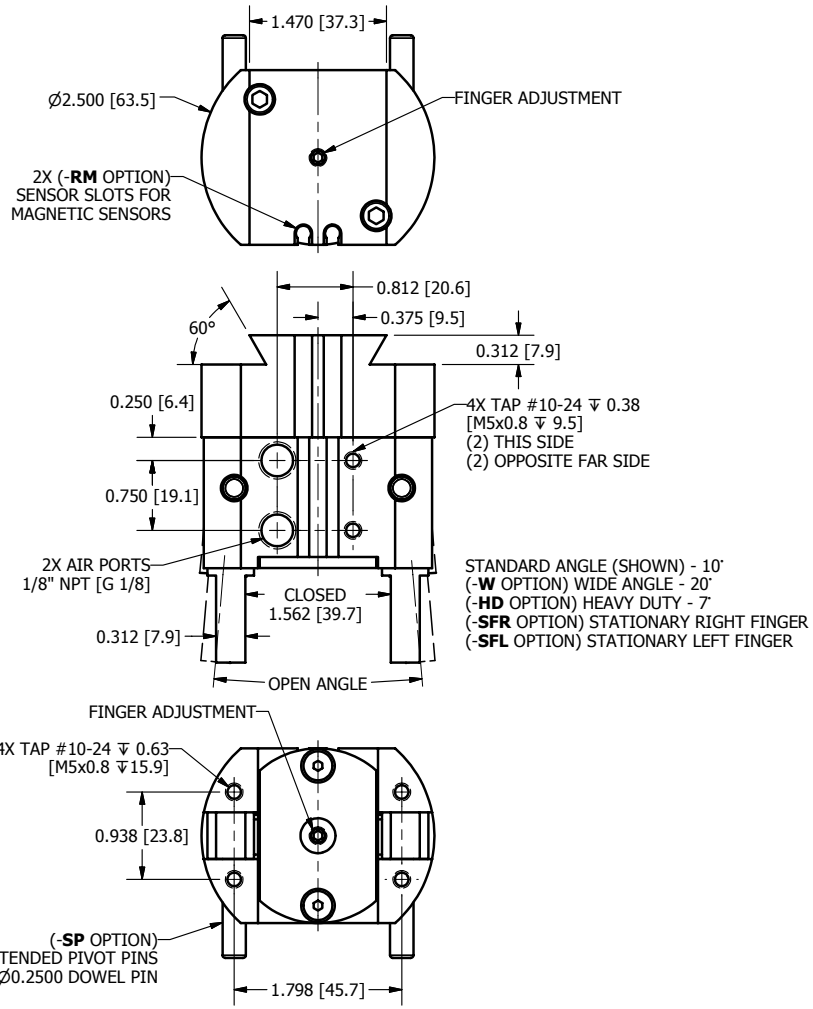

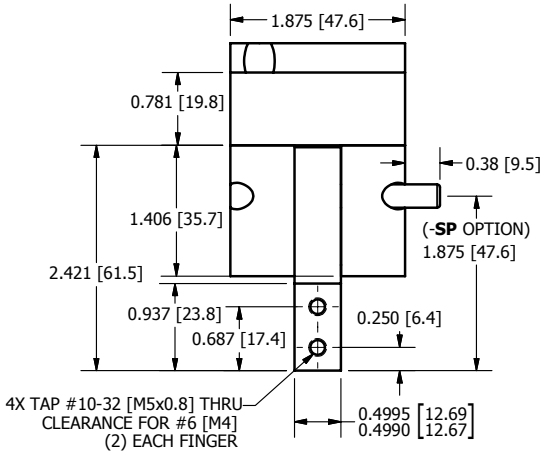

R&I
MANUFACTURING CO., INC

DURA-GRIP
GH-202A